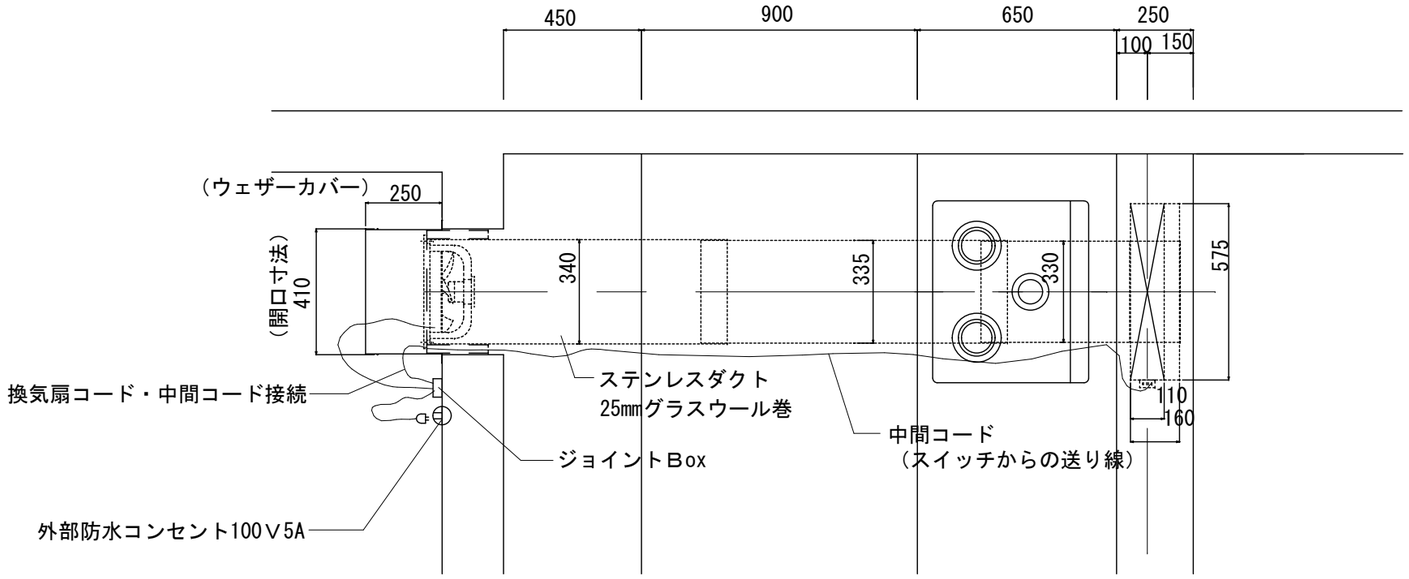

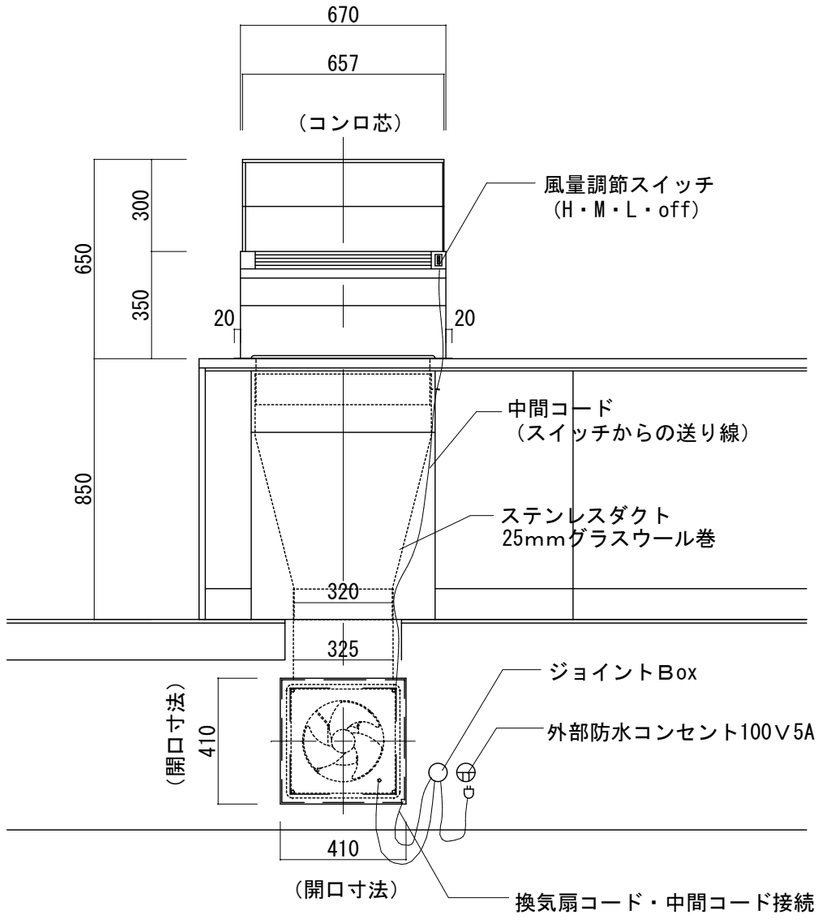

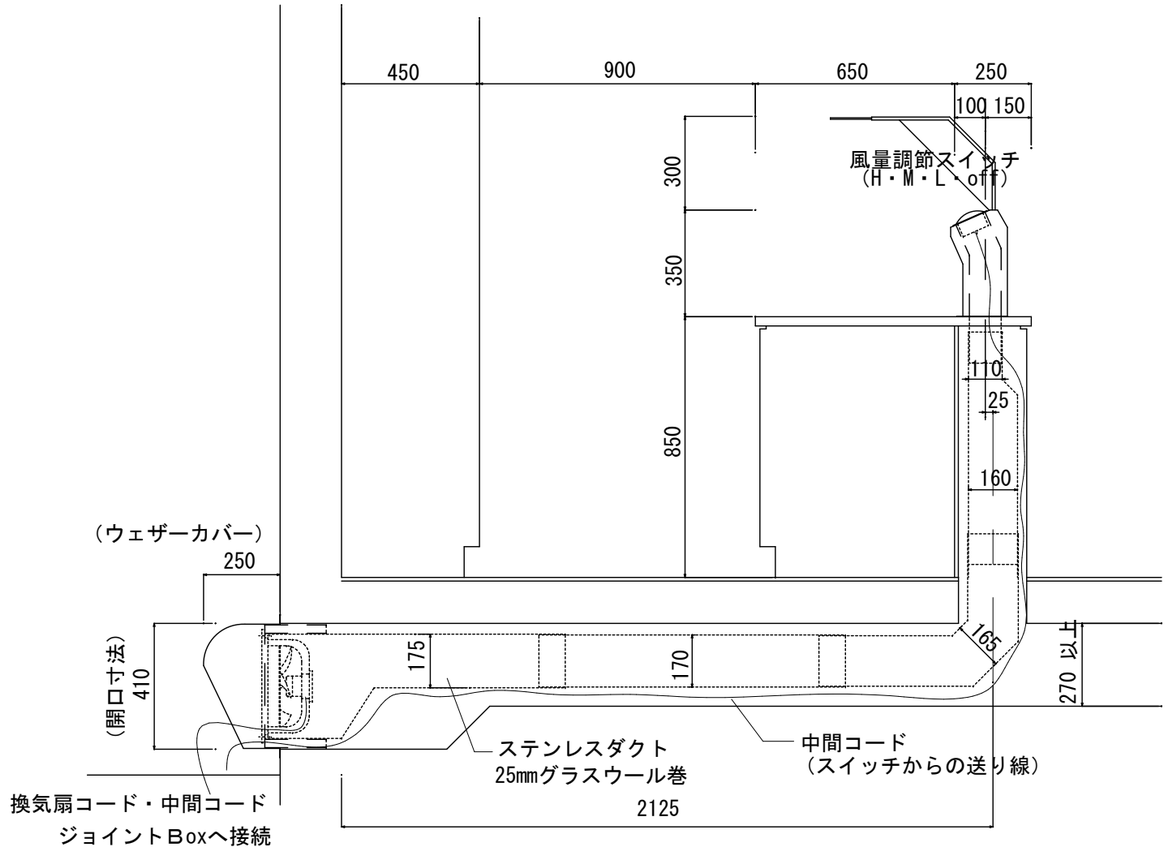

工 事 名	訂正 ・ 特記	特注：床下引タイプ　参考納まり図面 （ＩＳ吸込口仕様　基礎部排気）	平成29年　6月　20日作成	縮 尺	製 図	担 当	設計者	〒400-0041 山梨県甲府市上石田4-16-19 株式会社アンク TEL055-228-2222 FAX055-228-9858	図面番号
現場所在地			平成　年　月　日 承認	1:20					⑤
様									